令和５年度　福岡県高等学校総合体育大会バレーボール選手権大会

（兼　全国高等学校総合体育大会・全九州高等学校体育大会県予選）

１．期日　　令和５年５月２０日（土）　開館　９時30分
※　敷地内立ち入りを試合設定時間の１時間前とする。

５月２１日（日）　開館　９時00分
※　敷地内立ち入りを試合設定時間の１時間前とする。

５月２８日（日）　開館　13時30分
※　敷地内立ち入りを試合設定時間の１時間前とする。

２．会場　　5月20日　男子　みづま総合体育館（A・B）
福岡県立八女高等学校（C・D）

5月21日　男子　みづま総合体育館（A・B）

5月28日　男子　飯塚市総合体育館（I・J）

1日目試合設定時間 プロトコール	
1試合目	10:00
2試合目	11:15
3試合目	12:30
4試合目	13:45

2日目試合設定時間（プロトコール）			
1試合目	9:30	4試合目	13:15
2試合目	10:45	5試合目	14:30
3試合目	12:00	6試合目	15:45

【試合球】　男子　モルテン

≪男子の部≫

優勝

福岡大学附属大濠高等学校

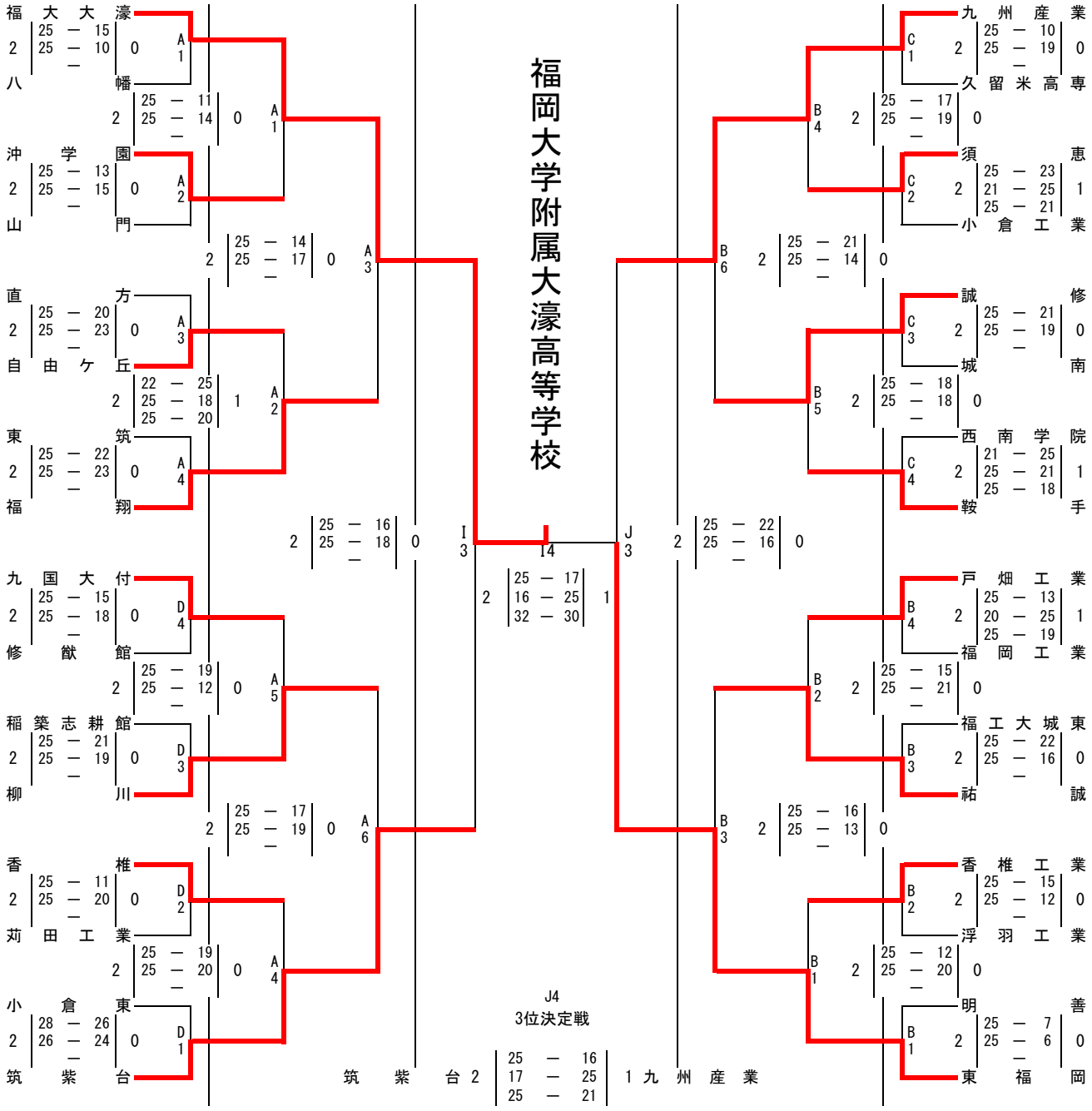

優勝	福岡大学附属大濠高等学校
第２位	東福岡高等学校
第３位	筑紫台高等学校
第４位	九州産業大学付属九州産業高等学校