令和５年度　福岡県高等学校総合体育大会バドミントン選手権大会

（兼　全九州高等学校体育大会予選・全国高等学校総合体育大会予選）

男子団体

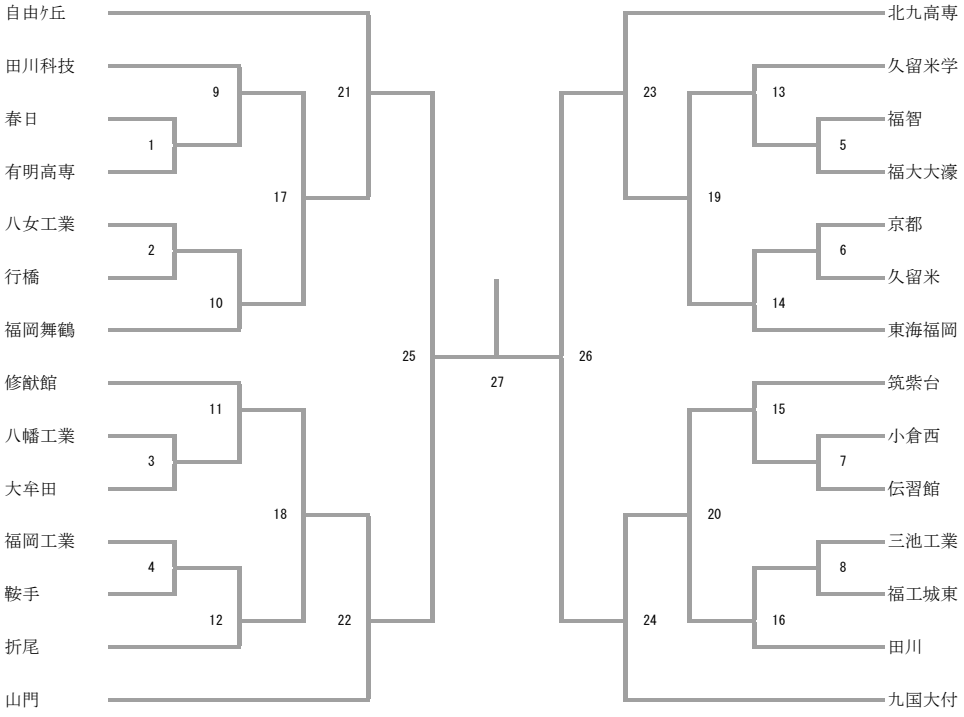
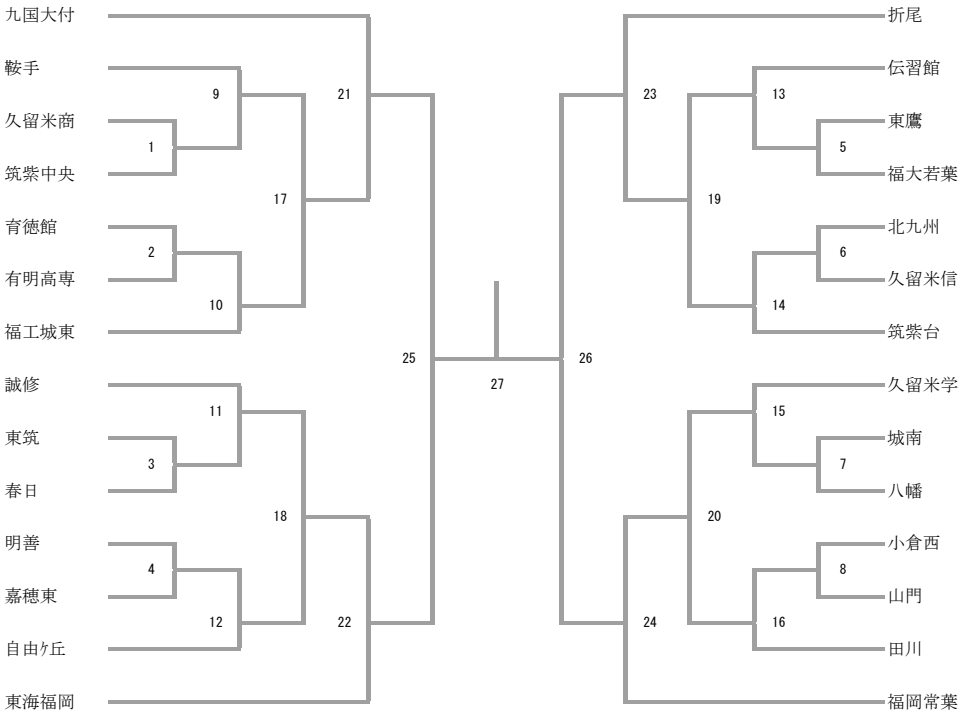
女子団体